Poncelet
MOBILIER URBAIN - SIGNALISATION

Rue de l'Arbre Saint-Michel, 89
4400 Flémalle - BELGIQUE

Tél. : +32 4/341.21.53
Fax : +32 4/341.43.18

FICHE TECHNIQUE

BANC ZENITH

Matériau
bois/fonte

Longueur
1770mm

Largeur totale
610mm

Hauteur hors sol
810mm

Hauteur de l'assise
450mm

Accoudoirs
sans

PRÉSENTATION

Le banc Zenith se caractérise par des piétements originaux faisant penser à des genoux pliés.

Il existe en version 3 places (1770mm) ou 2 places (1220mm).

L'assise et le dossier sont composés de 6 planches en bois exotique lasuré teinte naturelle de section 38x105mm. Après l'application d'un Flow-Coat, les bois sont revêtus d'une lasure en émulsion aqueuse, sans solvants. Les bois sont labellisés et issus de forêts bien gérées.

Les piètements du banc sont en fonte peinte parmi le nuancier RAL (satiné) et AKZO NOBEL (sablé). Après nettoyage et grenaillage, les pièces en fonte sont revêtues d'une première couche de poudre epoxy, et d'une deuxième couche de poudre polyester.

L'assemblage du banc s'effectue à l'aide de vis inviolables sur inserts bois. Le banc est livré monté. Deux points de scellement permettent la fixation au sol.

Exclusivité Sineu Graff

Zenith est fabriqué en France par notre fournisseur exclusif Sineu Graff. Sineu Graff, expert français de l'aménagement urbain, conçoit et fabrique du mobilier au design traditionnel dans une démarche de développement durable.

Poncelet
MOBILIER URBAIN - SIGNALISATION

Rue de l'Arbre Saint-Michel, 89
4400 Flémalle - BELGIQUE

Tél. : +32 4/341.21.53
Fax : +32 4/341.43.18

DIMENSIONS DU BANC 3 PLACES

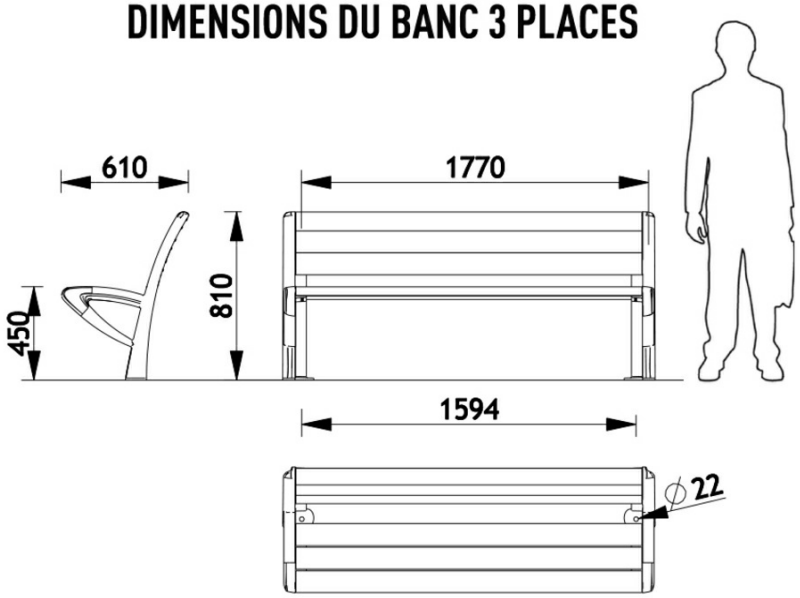
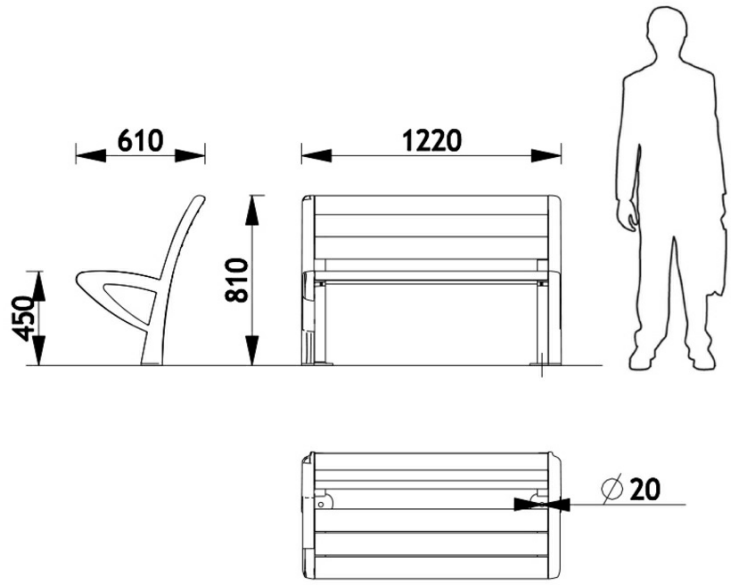
DIMENSIONS DU BANC 2 PLACES