Rue de l'Arbre Saint-Michel, 89
4400 Flémalle - BELGIQUE

Tél. : +32 4/341.21.53
Fax : +32 4/341.43.18

FICHE TECHNIQUE

BANC RENDEZ-VOUS

Matériau
bois/fonte

Longueur
1800mm

Largeur totale
645mm

Hauteur hors sol
790mm

Hauteur de l'assise
430mm

Accoudoirs
sans

PRÉSENTATION

Le banc Rendez-vous se caractérise par de larges piétements en fonte associés à de fines lattes de bois verticales, créant ainsi un juste équilibre de robustesse et de délicatesse.

L'assise et le dossier sont composés de lattes verticales en bois exotique de section 52x48mm. Après l'application d'un Flow-Coat, les bois sont revêtus d'une lasure en émulsion aqueuse, sans solvants. Les bois sont labellisés et issus de forêts bien gérées.

Les piètements du banc sont en fonte peinte selon coloris au choix parmi le nuancier RAL (satiné) et AKZO NOBEL (sablé). Après nettoyage et grenaillage, les pièces en fonte sont revêtues d'une première couche de poudre epoxy, et d'une deuxième couche de poudre polyester.

L'assemblage de l'assise complète et du dossier complet sur les piétements s'effectue à l'aide de vis et d'écrous. Le banc est livré monté. Quatre points de scellement permettent la fixation au sol.

La gamme Rendez-vous se décline aussi en banquettes droite et courbe (voir produits associés) permettant de moduler l'espace, de jouer avec les droites et les courbes, d'occuper petits et grands terrains.

Exclusivité Sineu Graff

Rendez-vous est fabriqué en France par notre fournisseur exclusif Sineu Graff. Sineu Graff, expert français de l'aménagement urbain, conçoit et fabrique du mobilier au design traditionnel dans une démarche de développement durable.

Rue de l'Arbre Saint-Michel, 89
4400 Flémalle - BELGIQUE

Tél. : +32 4/341.21.53
Fax : +32 4/341.43.18
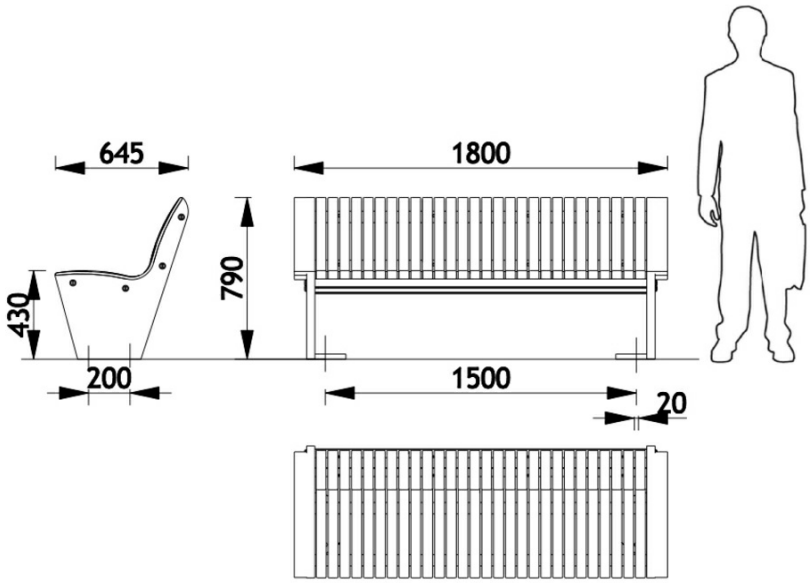
DIMENSIONS DU BANC